MÁQUINA DE GELO

IM-65A
REV. 05_25_D

Qtd. : _____

Item : _____

Pedido : _____

Cliente : _____

Largura x Profundidade x Altura
660 x 570 x 932 mm



▶ HOSIM65A-2M

MODELO :

HOSIM65A-2M

CARACTERÍSTICAS :

- Até 65Kg de produção de gelo por dia;
- Até 26Kg de capacidade de armazenamento, mas a produção é interrompida ao identificar o acumulo de 15Kg de gelo;
- Estrutura em aço inox, traseira em aço galvanizado, proporcionando uma limpeza higiênica de alta qualidade;
- Porta frontal com design que facilita o acesso ao gelo;
- Sistema de refrigeração a ar;
- Filtro de ar de fácil limpeza e manuseio, permitindo programar uma rotina simples de limpeza, estendendo a vida útil do produto e reduzindo a manutenção;
- Processo de fabricação fechado protegido contra contaminação. Reduz o contato com impurezas no processo de fabricação de gelo.

ESPECIFICAÇÕES TÉCNICAS :

Medidas :		660 x 570 x 932mm	
Medidas com embalagem :		760 x 680 x 970mm	
Peso com embalagem:		74 Kg	
Volume :		0,328 m³	
Tensão :		220V 60Hz (~1) - Mono/Bifásica	
Potência :		390 W	
Corrente:		3,2 A	
Fluído (Gás):		R-134a	
Rejeição de calor:		3106 BTU/h	
Produção por ciclo		42 cubos	
Armazenamento:		Interno: 26 Kg	
Temperatura ambiente:	Temperatura água:	Produção por dia:	Consumo água por dia:
10ºC	10ºC	65 kg	180 L
21ºC	15ºC	56 kg	140 L
32ºC	21ºC	45 kg	120 L

A HOSHIZAKI MACOM RESERVA O DIREITO DE ALTERAR AS CARACTERÍSTICAS TÉNICAS E ESTÉTICAS DE SEUS PRODTOS SEM AVISO PRÉVIO.

HOSHIZAKI MACOM IND. E COM. LTDA Av. Júlia Gaiolli, 474, Água chata - 07251-500 Guarulhos, SP - Brasil
Tel.: +55 11 2085-7000 | www.hoshizakimacom.com.br

MÁQUINA DE GELO

IM-65A
REV. 05_25_D

IM-65A

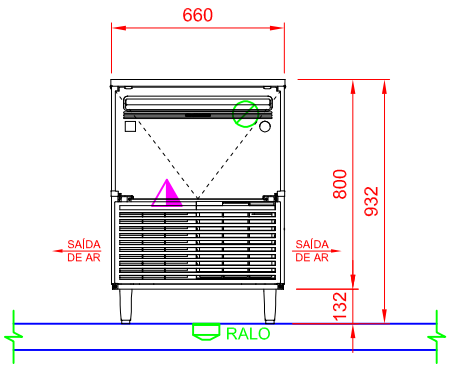

VISTA FRONTAL

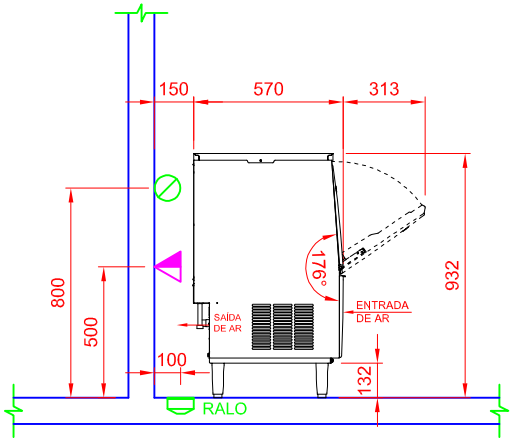

VISTA LATERAL

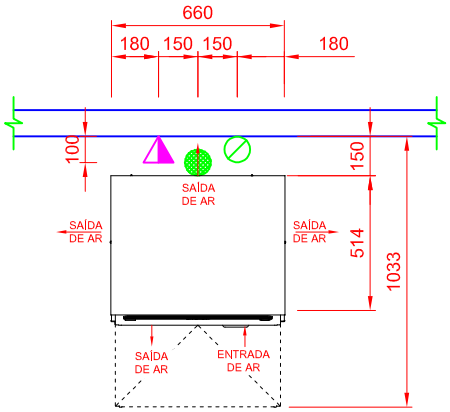

VISTA SUPERIOR

ELÉTRICA	
	Tomada elétrica na parede a 500mm do piso. Padrão de tomada deve estar de acordo com NBR 14136/02. Alimentação elétrica: 220V 60Hz mono/bifásico.
HIDRÁULICA	
	Ponto de água fria na parede Ø1/2". Altura de 800mm do piso com registro a 1800mm de altura.
	Ralo sifonado Ø 100mm no piso e afastado 100mm da parede.

OBSERVAÇÕES :

- Deixar espaço de 15cm na traseira, laterais e topo para circulação de ar adequada;
- Sempre use água potável para produção de gelo;
- Não posicionar o aparelho próximo a equipamentos que produzam altas temperaturas.
- Todas as instalações devem obedecer às normas da ABNT;
- A tomada deve estar dimensionada de acordo com a potência do equipamento;
- Tomada não fornecida pela Macom;
- Posição de pontos sugeridas;
- Não usar superfície como apoio;
- Medidas em milímetros;
- Desenho sem escala.

GARANTIA :

Todos os produtos fabricados pela Aços Macom são testados e garantidos, através de sua fábrica e de seus representantes autorizados. O serviço de Assistência Técnica coberto por garantia, será prestado pela Aços Macom ou por um de seus representantes autorizados, de segunda a sexta feira das 08 às 17 horas. Para maiores informações consulte o suporte técnico Macom pelo telefone +55 11 2085-7000 ou pelo site: www.acosmacom.com.br

A HOSHIZAKI MACOM RESERVA O DIREITO DE ALTERAR AS CARACTERÍSTICAS TÉNICAS E ESTÉTICAS DE SEUS PRODTOS SEM AVISO PRÉVIO.

HOSHIZAKI MACOM IND. E COM. LTDA Av. Júlia Gaiolli, 474, Água chata - 07251-500 Guarulhos, SP - Brasil
Tel.: +55 11 2085-7000 | www.hoshizakimacom.com.br