MÁQUINA DE GELO

IM-30CA
REV. 05_25_C

Qtd. : _____

Item : _____

Pedido : _____

Cliente : _____

Largura x Profundidade x Altura
398 x 510 x 827 mm



▶ IM-30CA

MODELO :

HOSIM30CA-2M

CARACTERÍSTICAS :

- ▶ Até 27 kg de produção de gelo por dia;
- ▶ Até 18 cubos de gelo por ciclo;
- ▶ Cada ciclo de produção de gelo leva cerca de 21 min;
- ▶ Armazenamento de 12kg de gelo;
- ▶ Estrutura em aço inox, traseira em aço galvanizado proporcionando uma limpeza higiênica de alta qualidade;
- ▶ Porta arredondada, que facilita o acesso ao gelo;
- ▶ Sistema de refrigeração a ar;
- ▶ Filtro de ar de fácil limpeza e manuseio permitindo programar uma rotina fácil de limpeza, estendendo a vida útil do produto e reduzindo manutenção;
- ▶ Gás ecológico de refrigeração R-134a;

ESPECIFICAÇÕES TÉCNICAS :

Medidas :		398 x 510 x 827mm	
Medidas com embalagem :		490 x 610 x 945mm	
Peso com embalagem:		49 Kg	
Volume :		0,155 m³	
Tensão :		220V 60Hz (~1) - Mono/Bifásica	
Potência :		250 W	
Corrente:		1,7 A	
Fluído (Gás):		R-134a	
Rejeição de calor:		1773 BTU/h	
Produção por ciclo		18 cubos	
Armazenamento:		Interno: 12 Kg	
Temperatura ambiente:	Temperatura água:	Produção por dia:	Consumo água por dia:
10ºC	10ºC	27 kg	160 L
21ºC	15ºC	26 kg	70 L
32ºC	21ºC	22 kg	60 L

A HOSHIZAKI MACOM RESERVA O DIREITO DE ALTERAR AS CARACTERÍSTICAS TÉNICAS E ESTÉTICAS DE SEUS PRODTOS SEM AVISO PRÉVIO.

HOSHIZAKI MACOM IND. E COM. LTDA Av. Júlia Gaiolli, 474, Água chata - 07251-500 Guarulhos, SP - Brasil
Tel.: +55 11 2085-7000 | www.hoshizakimacom.com.br

MÁQUINA DE GELO

IM-30CA
REV. 05_25_C

IM-30CA

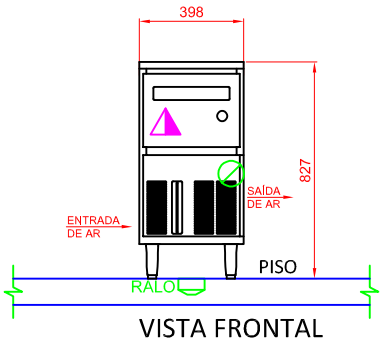

VISTA FRONTAL

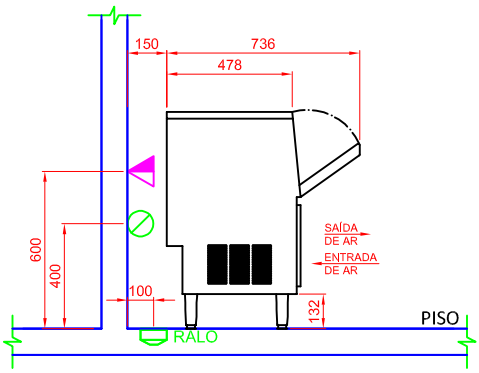

VISTA LATERAL

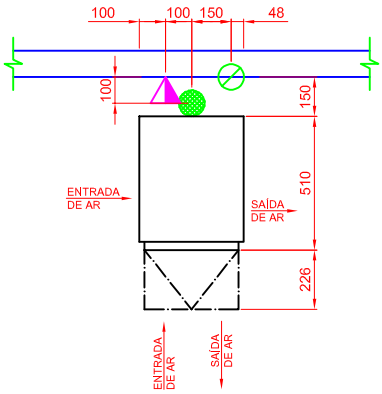

VISTA SUPERIOR

ELÉTRICA	
◭	Tomada elétrico na parede a 600mm do piso. Padrão de tomada deve estar de acordo com NBR 14136/02. Alimentação elétrica: 220V 60Hz mono/bifásico.
HIDRÁULICA	
⊘	Ponto de água fria na parede Ø1/2". Altura de 400mm do piso com registro a 1800mm de altura.
●	Ralo sifonado Ø 100mm no piso e afastado 100mm da parede.

OBSERVAÇÕES :

- Deixar espaço de 15cm na traseira, laterais e topo para circulação de ar adequada;
- Sempre use água potável para produção de gelo;
- Não posicionar o aparelho próximo a equipamentos que produzam altas temperaturas.
- Todas as instalações devem obedecer às normas da ABNT;
- A tomada deve estar dimensionada de acordo com a potência do equipamento (vide especificações técnicas);
- Tomada não fornecida pela Macom;
- Posição de pontos sugeridas;
- Não usar superfície como apoio;
- Medidas em milímetros;
- Desenho sem escala.

GARANTIA :

Todos os produtos fabricados pela Aços Macom são testados e garantidos, através de sua fábrica e de seus representantes autorizados. O serviço de Assistência Técnica coberto por garantia, será prestado pela Aços Macom ou por um de seus representantes autorizados, de segunda a sexta feira das 08 às 17 horas. Para maiores informações consulte o suporte técnico Macom pelo telefone +55 11 2085-7000 ou pelo site: www.acosmacom.com.br

A HOSHIZAKI MACOM RESERVA O DIREITO DE ALTERAR AS CARACTERÍSTICAS TÉNICAS E ESTÉTICAS DE SEUS PRODTOS SEM AVISO PRÉVIO.

HOSHIZAKI MACOM IND. E COM. LTDA Av. Júlia Gaiolli, 474, Água chata - 07251-500 Guarulhos, SP - Brasil
Tel.: +55 11 2085-7000 | www.hoshizakimacom.com.br