MÁQUINA DE GELO

MACOM
A HOSHIZAKI Company

IM-130A
REV. 06_25_C

Qtd. : _____

Item : _____

Pedido : _____

Cliente : _____

Largura x Profundidade x Altura
664 x 570 x 1332 mm



▶ IM-130A

MODELO :

HOSIM130A-2M

CARACTERÍSTICAS :

- ▶ Até 116 Kg de produção de gelo por dia;
- ▶ Capacidade máxima de armazenamento 52 kg, com controle de nível do bin 34 kg;
- ▶ Sistema exclusivo de fabricação de gelo com ciclo de enxágue automático. Após cada novo lote de gelo, o reservatório de água drena e reabastece com água fresca;
- ▶ Estrutura construída em aço inox;
- ▶ Bomba de água magnética que não possui acoplamento direto, o que impede qualquer vazamento;
- ▶ Circuito de água fechada que oferece a melhor proteção contra contaminiação, reduzindo o número de pontos nos quais as impurezas podem entrar no processo de fabricação do gelo;
- ▶ Porta de acesso e requadro inferior em plástico;
- ▶ Lavagem interna automática;
- ▶ Desmontagem simples, para facilitar a portabilidade;
- ▶ Filtro de ar removível;
- ▶ Gás ecológico de refrigeração R404-a;

ESPECIFICAÇÕES TÉCNICAS :

Medidas :		664 x 570 x 1332mm	
Medidas com embalagem :		760 x 680 x 1389mm	
Peso com embalagem:		98 Kg	
Volume :		0,504 m³	
Tensão :		220V 60Hz (~1) - Monofásica	
Potência :		630 W	
Corrente:		2,7 A	
Fluído (Gás):		R-404a	
Rejeição de calor:		4811 BTU/h	
Produção por ciclo		80 cubos	
Armazenamento interno:		Max: 52 Kg, com controle de nivel do bin: 34 kg	
Temperatura ambiente:	Temperatura água:	Produção por dia:	Consumo água por dia:
21ºC	15ºC	116 kg	250 L
32ºC	21ºC	90 kg	190 L

A HOSHIZAKI MACOM RESERVA O DIREITO DE ALTERAR AS CARACTERÍSTICAS TÉNICAS E ESTÉTICAS DE SEUS PRODTOS SEM AVISO PRÉVIO.

HOSHIZAKI MACOM IND. E COM. LTDA Av. Júlia Gaiolli, 474, Água chata - 07251-500 Guarulhos, SP - Brasil
Tel.: +55 11 2085-7000 | www.hoshizakimacom.com.br

MÁQUINA DE GELO

IM-130A

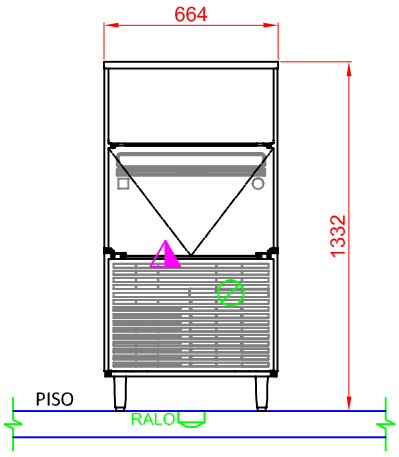

VISTA FRONTAL

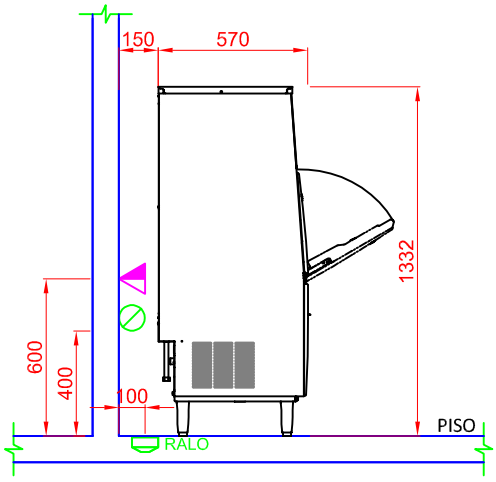

VISTA LATERAL

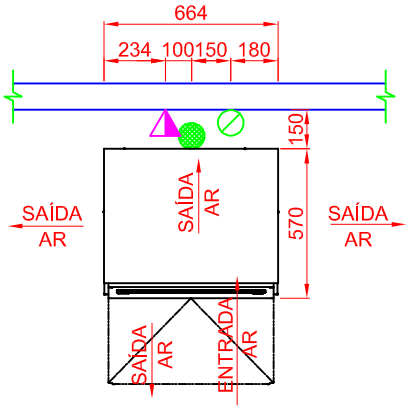

VISTA SUPERIOR

ELÉTRICA	
◭	Ponto elétrico na parede a 600mm do piso. Padrão de tomada deve estar de acordo com NBR 14136/02. Alimentação elétrica: 220V 60Hz monofásico.
HIDRÁULICA	
⊘	Ponto de água fria na parede Ø1/2". Altura de 400mm do piso com registro a 1800mm de altura.
●	Ralo sifonado Ø 100mm no piso e afastado 100mm da parede.

OBSERVAÇÕES :

- Deixar espaço de 15cm na traseira, laterais e topo para circulação de ar adequada;
- Sempre use água potável para produção de gelo;
- Não posicionar o aparelho próximo a equipamentos que produzam altas temperaturas.
- Todas as instalações devem obedecer às normas da ABNT;
- A tomada deve estar dimensionada de acordo com a potência do equipamento (vide especificações técnicas);
- Tomada não fornecida pela Hoshizaki Macom;
- Posição de pontos sugeridas;
- Não usar superfície como apoio;
- Medidas em milímetros;
- Desenho sem escala.

GARANTIA :

Todos os produtos fabricados pela Hoshizaki Macom são testados e garantidos, através de sua fábrica e de seus representantes autorizados. O serviço de Assistência Técnica coberto por garantia, será prestado pela Hoshizaki Macom ou por um de seus representantes autorizados, de segunda a sexta feira das 08 às 17 horas. Para maiores informações consulte o suporte técnico Hoshizaki Macom pelo telefone +55 11 2085-7000 ou pelo site: www.hoshizakimacom.com.br

A HOSHIZAKI MACOM RESERVA O DIREITO DE ALTERAR AS CARACTERÍSTICAS TÉNICAS E ESTÉTICAS DE SEUS PRODTOS SEM AVISO PRÉVIO.