MÁQUINA MODULAR DE CUBOS DE GELO CRESCENTE

KMD-201AA
KMD-201AWA
KMD-270AA
KMD-270AWA

MANUAL DE INSTRUÇÕES

L1F037207 (111414)

INSTRUÇÕES DE SEGURANÇA IMPORTANTES

Ao longo deste manual, serão apresentados avisos chamando a atenção para situações que podem resultar em morte, ferimentos graves, ou danos à unidade.

AVISO	Indica uma situação perigosa que se não for evitada, pode resultar em morte ou ferimentos graves.
CUIDADO	Indica uma situação perigosa que se não for evitada, pode resultar em ferimentos brandos ou moderados.
NOTIFICAÇÃO	Indica uma situação perigosa que se não for evitada, pode resultar em danos à unidade.
HIGIENE	Indica importantes precauções de higiene e segurança alimentar.
IMPORTANTE	Indica informações importantes sobre o uso e manutenção da unidade.

IMPORTANTE
Este manual é parte integrante e essencial do produto e deve ser mantido e preservado pelo usuário.
Por favor, leia cuidadosamente as orientações e avisos contidos neste documento, pois eles se destinam a fornecer ao usuário/instalador informações essenciais para a instalação correta e uso seguro e constante e manutenção do produto.
Por favor, guarde este manual para qualquer consulta adicional que venha a ser necessária.

AVISO
Esta é uma máquina de gelo comercial e deve ser usada apenas para o propósito para o qual foi expressamente concebida. Qualquer outra utilização deve ser considerada imprópria e, portanto, perigosa. O fabricante não será responsável ou responsabilizado por qualquer dano causado pelo uso inadequado, incorreto e inconsequente.
A instalação e relocação, se necessárias, devem ser feitas por pessoal qualificado, em conformidade com as normas vigentes, de acordo com as instruções do fabricante.
Mantenha as aberturas de ventilação no compartimento do aparelho ou na estrutura interna livre de obstruções.
O uso de qualquer aparelho elétrico requer a observância de algumas regras fundamentais. Em especial: *Instâncias de umidade elevada e a própria umidade aumentam o risco de curtos-circuitos elétricos e possibilidade de choques elétricos. Em caso de dúvida, desligue a máquina de gelo. * Não danifique o cabo de alimentação, nem puxe-o da tomada de alimentação elétrica para desligar a máquina de gelo. * Não tocar nas partes elétricas ou operar os interruptores com as mãos úmidas. * Este aparelho pode ser utilizado por crianças a partir de 8 anos de idade, e por pessoas com capacidades físicas, sensoriais ou mentais reduzidas ou sem experiência e conhecimentos se supervisionadas ou instruídas em relação à utilização do aparelho de forma segura e compreenderem os riscos envolvidos. * Crianças não devem brincar com o aparelho. * Manutenção e limpeza não devem ser feitas por crianças sem supervisão. * Não tente modificar a máquina de gelo. O aparelho só deve ser desmontando ou reparado por pessoal qualificado.

I. INSTRUÇÕES DE INSTALAÇÃO

1. DESEMBALAR

AVISO

Os elementos da embalagem (sacos de plástico e poliestireno expandido) não devem ser deixados ao alcance de crianças, pois são potenciais fontes de perigo.

CUIDADO

Remova a embalagem, fita(s) e caixa de papelão de transporte. Se o material de embalagem for deixado na máquina de gelo, ela não funcionará corretamente.

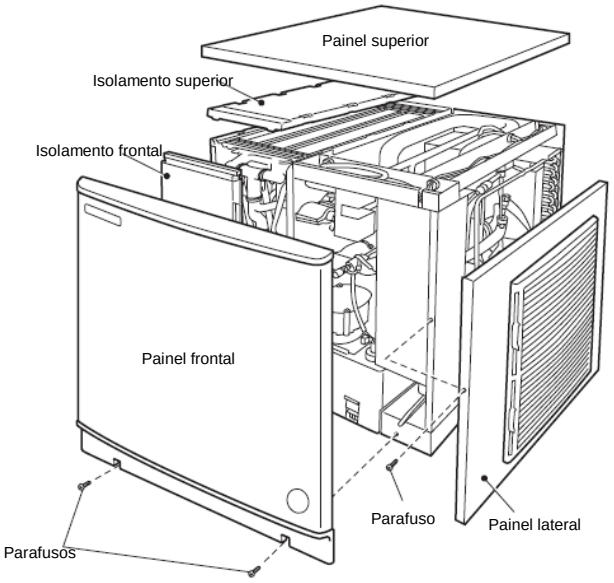

Fig. 1

1) Depois de retirar a embalagem, certifique-se de que a máquina de gelo está em boas condições. Em caso de dúvida, não utilize o equipamento, mas peça ajuda a pessoal profissionalmente qualificado.
2) Retire a fita transporte que prende os componentes.
3) Retire a película plástica protetora do exterior. Se a máquina de gelo estiver exposta ao sol ou ao calor, remova a película depois que a máquina de gelo esfriar.
4) Retire o pacote de acessórios e verifique o conteúdo:

a) Cabo de Alimentação Elétrica	1
b) Suporte de montagem	2
c) Parafuso	2

2. LOCALIZAÇÃO

IMPORTANTE

1. Esta máquina de gelo não se destina para uso ao ar livre. A temperatura ambiente normal de operação deve ser de 7 °C a 40 °C. A temperatura normal da água de operação deve ser de 7 °C a 35 °C. A operação da máquina de gelo por períodos prolongados fora destas faixas de temperatura normal pode afetar a capacidade de produção.
2. A máquina de gelo não deve ficar posicionada ao lado de fornos, grelhas ou quaisquer outros equipamentos que produzam calor elevado.
3. O local deve proporcionar uma base firme e nivelada para o equipamento.
4. Deixe folga de 15 cm no lado traseiro, no lado esquerdo e no topo e folga de 30 cm no lado direito para circulação de ar adequada e facilidade de manutenção e/ou assistência técnica em caso de necessidade.
5. Este aparelho não é adequado para instalação em uma área onde possam ser usados jatos de água e onde o gotejamento não é permitido.
6. Não coloque nada em cima da máquina de gelo, ou na frente da grelha.
7. Esta máquina de gelo não vai funcionar em temperaturas negativas. Para evitar danos à linha de abastecimento de água, drenar a máquina de gelo quando a temperatura do ar estiver abaixo de zero (veja item "II. 2. PREPARAÇÃO DA MÁQUINA DE GELO PARA ARMAZENAMENTO POR LONGO TEMPO").

3. INSTALAÇÃO

* Instalação incorreta pode causar danos a pessoas, animais ou coisas, pelo que o fabricante não pode ser responsabilizado.
* Coloque a máquina de gelo no topo do recipiente de armazenamento/unidade de distribuidora apoiando pelo fundo.
* Coloque a máquina de gelo na posição permanente selecionada.

O aparelho deve ser posicionado de modo que a tomada elétrica fique acessível.

4. INSTALAÇÃO DE RECIPIENTE DE CONTROLE

1) Retire o painel frontal e, em seguida, remova o isolamento frontal.
2) Afrouxe os dois parafusos de orelha fixando o suporte do motor da bomba.
Ver Fig. 2.

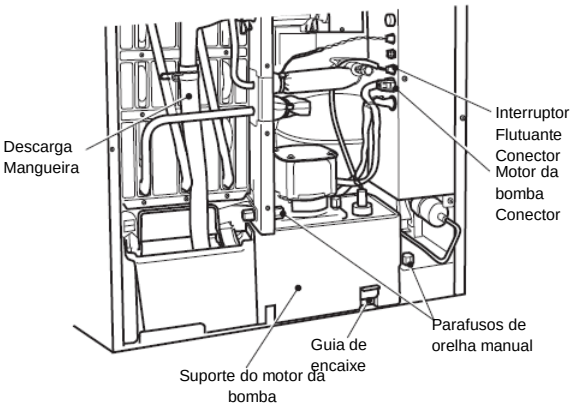

Fig. 2

3) Desconecte a mangueira de descarga.
4) Desconecte o conector do motor da bomba e o interruptor de boia da lateral da caixa de controle.
5) Ao mesmo tempo que empurra para cima a guia de encaixe no lado direito do suporte do motor da bomba, puxe e retire o tanque de água, a guia do cubo, o suporte do motor da bomba, o motor da bomba e o interruptor flutuante juntos. Ver Fig. 3.

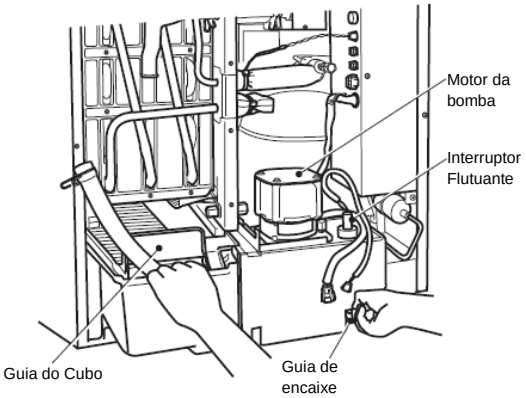

Fig. 3

6) Encaminhe o cabo de controle do recipiente através do furo na base, e depois para dentro da bucha fornecida. Ver Fig. 4.

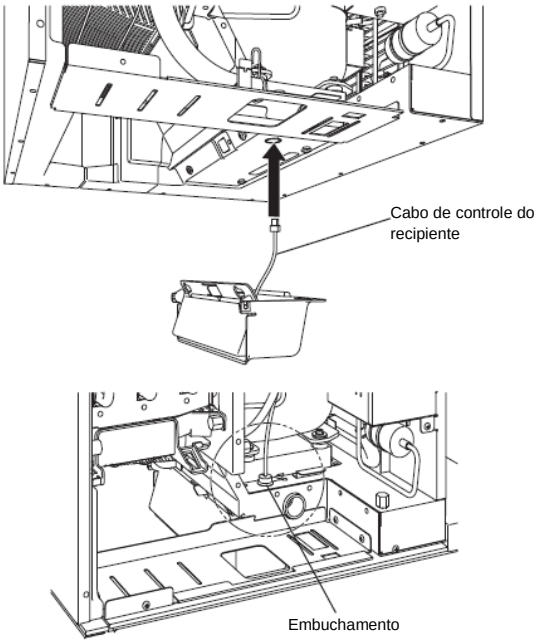

Fig. 4

7) Ao puxar para cima o cabo de controle do recipiente, conecte o controle do recipiente na parede interior do lado direito. Em seguida, empurre o controle do recipiente para cima contra o fundo da unidade e deslize para trás até ele se encaixar no lugar. Certifique-se de que os orifícios ranhurados no lado direito do controle do recipiente estão firmemente presos nas braçadeiras na parte inferior da unidade. Ver Fig. 5.

CUIDADO

Certifique-se de que o controle do recipiente está firmemente posicionado. Caso contrário, poderá ocorrer gelo entre os vãos e danificar o controle do recipiente.

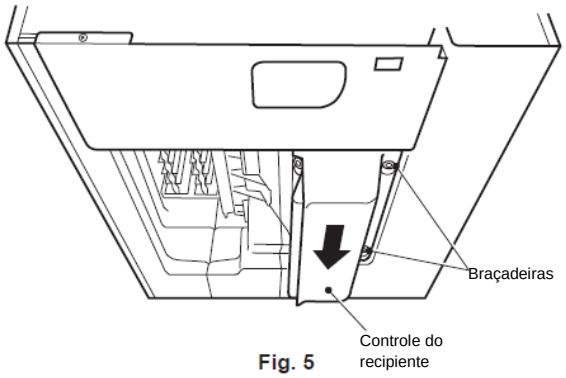

Fig. 5

8) Puxe para cima qualquer folga no cabo de controle do recipiente, em seguida, coloque a bucha anexada ao cabo de controle do recipiente de volta no buraco na base.

9) Conecte o conector do controle do recipiente ao lado da caixa de controla.

10) Recoloque o reservatório de água, a guia do cubo, o suporte do motor da bomba, o motor da bomba e o interruptor flutuante em suas posições corretas até encaixarem no lugar.

CUIDADO

Certifique-se de deixar a mangueira de descarga passar por trás do tubo de cobre e conectá-lo firmemente na posição. Ver Fig. 2. Caso contrário, a mangueira de descarga poderá ficar presa no isolamento frontal, levando a resultados indevidos.

11) Fixe o suporte do motor da bomba com os dois parafusos de orelha.

12) Reconecte o conector do motor da bomba e o conector do interruptor flutuante.

13) Recoloque o isolamento frontal e o painel frontal em suas posições corretas.

5. CONEXÕES ELÉTRICAS

AVISO

ESTE APARELHO DEVE SER ATERRADO

Esta máquina de gelo requer um aterramento que atenda aos requisitos do código elétrico nacional e local. Para evitar possíveis choques graves para pessoas ou danos ao equipamento, instale um fio terra apropriado para a máquina de gelo. Retire a tomada da rede elétrica antes de realizar qualquer manutenção, reparos ou limpeza.

* Este aparelho requer alimentação elétrica separada de 220 - 240VAC, 10A. A alimentação elétrica deve estar protegida por um disjuntor adequado.

* O fusível da caixa de controle principal é classificado como 5A, 250V e sua substituição deve ser feita somente por um técnico qualificado.

* Geralmente, são necessários uma licença de elétrica e serviços de um eletricista licenciado.

* Se o cabo de alimentação estiver danificado, ele deve ser trocado por um cabo substituto disponível através dos Centros de Assistência Técnica/Peças Hoshizaki.

Apenas para o Reino Unido e República da Irlanda

* Os fios do cabo de alimentação da rede elétrica têm cores de acordo com o código a seguir:

Verde e amarelo = Terra
Azul = neutro
Marrom = energizado

Como as cores do fio na corrente principal deste aparelho podem não corresponder com as marcações coloridas de identificação dos terminais em sua tomada, proceda do seguinte modo:

O fio de cor verde e amarelo deve ser conectado ao terminal na tomada que está marcada com a letra E ou com o símbolo ⏚ ou na cor verde ou verde e amarelo. O fio que é de cor azul deve ser conectado ao terminal marcado com a letra N ou de cor preta. O fio que é de cor marrom deve ser conectado ao terminal marcado com a letra L ou de cor vermelha.

* Caso as tomadas no local de instalação não sejam apropriadas para o plugue fornecido com o seu produto, o plugue deve ser removida (cortado se estiver moldado no plugue) e um plugue apropriado deve ser instalado.

Caso não seja possível refazer a fiação do plugue cortado do cabo de alimentação, ele deve ser descartado. Não deve ser feita nenhuma tentativa de reutilizá-lo.

Inserir um plugue desse tipo em uma tomada em outro lugar representa um sério risco de choque elétrico.

* O plugue não reinstalável nunca deve ser usado sem a instalação de uma tampa de fusível.

O substituto correto para a tampa de fusível destacável pode ser identificado pelo número de referência do fabricante estampado no plugue.

Fornecimento de tampas de fusível de substituição pode ser obtido através dos Centros de Assistência Técnica/Peças Hoshizaki.

Os fusíveis devem ser classificados para 10A e aprovados pela BS 1362.

6. CONEXÕES DE ABASTECIMENTO DE ÁGUA E DRENAGEM

AVISO

Conecte-se somente ao abastecimento de água potável.

* As conexões para o abastecimento de água principal devem ser feitas em conformidade com os requisitos atuais dos países para abastecimento de água ou Regulamentos de Encanamentos de Água.
* Para evitar a redução do desempenho ou o mau funcionamento causado pelo dimensionamento, o fornecimento de água deve ter uma dureza máximo de 50 mg/L e um teor de sílica máximo de 30 mg/L. Caso contrário, será necessário instalar um dispositivo de tratamento de água adequado.
* A pressão da água de abastecimento deve ser no mínimo de 0,07 MPa (0,7 bar) e no máximo de 0.8 MPa (8 bar). Se a pressão exceder 0,8 MPa (8 bar), usar uma válvula redutora de pressão. NÃO feche a torneira de abastecimento.
* Em algumas áreas podem ser necessários uma autorização de encanamento e serviços de um encanador qualificado.
* A água deve escorrer para um sifão aberto.
* O dreno da máquina de gelo é por fluxo de gravidade, portanto, certifique-se que o cano de drenagem tem uma inclinação ou queda adequada.
* É necessária uma conexão em T ventilada para o fluxo de drenagem adequado. Ver Fig. 6.
* O funcionamento da linha de drenagem da máquina de gelo deve se separado da linha de drenagem da unidade de armazenamento / dispensador. Ver Fig. 6.
* Não deve haver refluxo no circuito de água.
* Conexão de abastecimento de água destina-se a ser feita por meio de um tubo, não um conjunto de mangueira.

Nota: Compostos de junção devem ser aprovados e apropriados para uso de água potável.

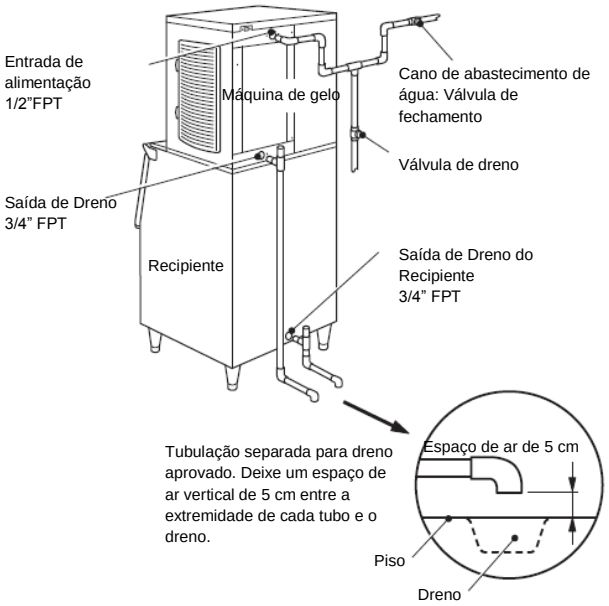

Fig. 6

II. MANUAL DE INSTRUÇÕES

AVISO

1. Esta máquina de gelo é projetada para produzir gelo comestível. Para manter a higiene da máquina de gelo:
* Lave as mãos antes de retirar o gelo. Use a concha plástica para gelo fornecida (acessório).
* O recipiente de armazenamento é somente para o gelo. Não armazena nenhuma outra coisa no recipiente.
* Limpe o recipiente de armazenamento antes de usar (ver item "III. 1. LIMPEZA").
* Mantenha a concha plástica para gelo limpa. Limpe-a usando um produto de limpeza neutro e enxágue completamente.
* Feche a porta depois de retirar o gelo para impedir a entrada de sujeira, poeira ou insetos no recipiente de armazenamento.

2. Todas as peças são ajustadas de fábrica. Ajustes incorretos podem resultar em falha.
3. Se a unidade estiver desligada, espere pelo menos 3 minutos antes de reiniciar a máquina de gelo para evitar danos ao compressor.

1. OPERAÇÃO

O instalador normalmente comissionará a máquina de gelo para iniciar o processo automático de produção de gelo. Para garantir a operação contínua, certifique-se que:
* A torneira de abastecimento de água está funcionando,
* A máquina de gelo está conectada à fonte de alimentação elétrica e
* O interruptor de controle está na posição "ICE".

2. PREPARAÇÃO DA MÁQUINA DE GELO PARA ARMAZENAMENTO POR LONGO TEMPO

1) Mova o interruptor de controle para a posição "OFF".

2) Desligue a máquina de gelo ou retire o cabo de alimentação.

3) Feche a válvula de fechamento do cano de abastecimento de água.

4) Retire todo o gelo do recipiente/dispensador de armazenamento e limpe o recipiente/dispensador.

5) Peça a realização da drenagem da máquina de gelo por pessoal profissional qualificado.

III. MANUTENÇÃO

1. LIMPEZA

AVISO

1. Antes de realizar qualquer operação de limpeza ou manutenção, desconecte a máquina de gelo da tomada da rede elétrica.
2. Peça a uma pessoa treinada para limpar e desinfetar o sistema de água da máquina de gelo pelo menos duas vezes por ano e para verificar e limpar o condensador pelo menos uma vez por ano.
3. Este aparelho não deve ser limpo com o uso de jato de água.
4. Não use álcool para limpeza/higienização da máquina de gelo. Isso pode causar fissuras nas peças de plástico.
5. Para evitar possíveis danos, não limpe as peças plásticas com água acima de 40 °C ou em uma máquina de lavar louça.

[1] Exterior da máquina e do recipiente

Limpe o exterior pelo menos uma vez por semana com um pano limpo e macio. Use um pano úmido, contendo um produto de limpeza neutro para limpar sujeira ou graxa.

[2] Concha de gelo

1) Misture 3 litros de água com 11 ml de solução de hipoclorito de sódio a 5,25% em um recipiente adequado, ou no Higienizador Hoshizaki recomendado conforme orientado.
2) Mergulhe a concha de gelo na solução por mais de 3 minutos. Enxágue completamente e sacuda para remover o líquido excedente.

Nota: Usar um pano para secar pode resultar em recontaminação.

[3] Limpeza/higienização interna do recipiente de armazenamento (semanal)

1) Abra a porta do recipiente de armazenamento e retire todo o gelo.

Nota: A Hoshizaki recomenda vários tipos de recipientes de armazenamento para a máquina de gelo, que variam em tamanho e design. As instruções a seguir são, portanto, apenas para orientação geral.

2) Lave o revestimento do recipiente e a superfície interna da porta com um detergente neutro não abrasivo. Enxágue bem com um pano limpo e água fresca.
3) Misture 5 litros de água com 18 ml de solução de hipoclorito de sódio a 5,25% em um recipiente adequado, ou no Higienizador Hoshizaki recomendado conforme orientado.
4) Encharque uma esponja limpa ou um pano limpo com a solução e limpe o revestimento do recipiente e a superfície interna da porta.
5) Enxágue totalmente com água limpa e um pano limpo para limpar e remover a solução. Feche a porta do recipiente.
Nota: Algumas soluções podem causar danos nas superfícies do revestimento do recipiente ou corrosão nas partes metálicas. Salvo indicação em contrário nas orientações da Hoshizaki, sempre lave o higienizador.

[4] Filtro de ar

Filtros de ar de malha de plástico removem sujeira ou poeira do ar, e impedem entupimento do condensador. Se os filtros ficarem entupidos, o desempenho da máquina de gelo será reduzido. Remova e limpe os filtros de ar pelo menos duas vezes por mês:
1) Retire o filtro de ar.
Nota: Não ponha a mão dentro do compartimento da máquina.
2) Limpe o filtro de ar usando um aspirador de pó. Quando gravemente entupido, use água morna e detergente neutro para lavar o filtro de ar.
3) Enxágue e seque totalmente o filtro de ar e recoloque-o na posição.

[5] Sistema de água para produção de gelo

Para manter a higiene da máquina de gelo, é recomendável limpar periodicamente o sistema de água para produção de gelo. Sempre peça a uma pessoa da assistência técnica treinada que limpe o sistema de água.

Nota: 1. O interruptor de lavagem da caixa de controle destina-se a uso somente por pessoal da assistência técnica.

2. Durante a operação normal de produção de gelo, mantenha o interruptor de lavagem na posição "ICE" (gelo).

2. ANTES DE CHAMAR UM TÉCNICO

AVISO
Não danifique o circuito refrigerador.

Se a máquina de gelo não funcionar corretamente ou nem mesmo funcionar, antes de ligar para a assistência técnica, verifique se:
A unidade está conectada à energia elétrica.
* O interruptor de controle está na posição "ICE".
* A água está acionada.
* O filtro de ar está limpo.
Para obter mais assistência ou orientação, contate a sua assistência técnica Hoshizaki local.

3. GARANTIA

A Hoshizaki garante ao proprietário/usuário original que todos os produtos da marca Hoshizaki serão livres de defeitos de material e/ou mão de obra enquanto durar o “período de garantia".
A responsabilidade da Hoshizaki sob os termos da garantia é limitada e não inclui manutenção de rotina, limpeza, manutenção essencial e/ou reparos ocasionados por uso indevido e instalações em desconformidade com as orientações da Hoshizaki.
Reparos em garantia devem ser realizados por revendedor ou assistência técnica aprovada pela Hoshizaki usando componentes genuínos da Hoshizaki.
Para obter detalhes completos de sua garantia e da assistência técnica aprovada, contate o seu revendedor/fornecedor, ou o escritório de atendimento mais próximo da Hoshizaki:

Brasil
Aços Macom Ind. e Com. Ltda. - São Paulo
TEL: +55 11 2085-7000
suportetecnico@acosmacom.com
www.acosmacom.com/serviços

Europa, Oriente Médio, África
Hoshizaki UK - Reino Unido, Irlanda
TEL: +44 845 456 0585
FAX: +44 132 283 8331
uksales@hoshizaki.co.uk

Hoshizaki Alemanha - Alemanha, Suíça, Áustria
TEL: +49 2154 92810
FAX: +49 2154 928128
info@hoshizaki.de
Hoshizaki França - França
TEL: +33 1 48 63 93 80
FAX: +33 1 48 63 93 88
info@hoshizaki.fr

Hoshizaki Ibéria - Espanha, Portugal
TEL: +34 93 478 09 52
FAX: +34 93 478 08 00
info@hoshizaki.es
Hoshizaki Oriente Médio - Oriente Médio
TEL: +971 48 876 612
FAX: +971 48 876 613
sales@hoshizaki.ae

Hoshizaki Países Baixos e Bélgica - Países Baixos, Bélgica, Luxemburgo
TEL: +31 20 5650420 (Países Baixos)
TEL: +32 2 712 30 30 (Bélgica)
FAX: +31 20 6918768
sales@hoshizaki.nl (Países Baixos)
info@hoshizaki.be (Bélgica)

Hoshizaki Europe B.V. - Todos os outros países na Europa e África
TEL: +31 20 6918499
FAX: +31 20 6918768
sales@hoshizaki.nl

IV. DESCARTE

Cumprir as regulamentações locais relativas à eliminação deste aparelho e seu gás refrigerante. Antes de sucatear o aparelho, arranque a porta para evitar que crianças fiquem presas.
Descarte correto deste produto:



Esta marcação indica que este produto não deve ser descartado junto com outros resíduos domésticos em toda a UE. Para evitar possíveis danos ao ambiente ou à saúde humana devido a eliminação não controlada de resíduos, recicle este resíduos de forma responsável para promover a reutilização sustentável dos recursos materiais. Para devolver seu dispositivo usado, use os sistemas de coleta e retorno ou contate o revendedor onde o produto foi adquirido. Eles podem levar este produto para reciclagem segura para o ambiente.

AVISO



O agente formador de espuma de isolamento, usado para o corpo da unidade, contém ciclopentano de gás inflamável. Lembre-se disso, e descarte o produto corretamente.

Este produto inclui um sistema de refrigeração hermeticamente fechados
que contém gases de efeito estufa fluorados, abrangidos pelo Protocolo de Quioto:

KMD-201AA	**R404A / GWP 3920 / 0,52kg**
KMD-201AWA	**R404A / GWP 3920 / 0,40kg**
KMD-270AA (50Hz)	**R404A / GWP 3920 / 0,78kg**
KMD-270AA (60Hz)	**R404A / GWP 3920 / 0,78kg**
KMD-270AWA (50Hz)	**R404A / GWP 3920 / 0,55kg**
KMD-270AWA (60Hz)	**R404A / GWP 3920 / 0,50kg**

Este produto atende os requisitos essenciais de saúde e segurança exigidos pelos seguintes regulamentos:
Diretriz EMC (2004/108/CE)
Diretriz de Baixa Tensão (2006/95/CE)
Diretriz RoHS (2011/65/UE)
Regulamentos de Materiais de Contato Alimentar (CE 1935/2004)
Representante autorizado:
Hoshizaki Europe B.V.
Keienbergweg 50 C/D, 1101 GC Amsterdam, Países Baixos