MP 550 Ultra

D	
Capacidade da panela:	até 200 litros

EasyPlug

Especial Coletividades/Uso intensivo de restauração

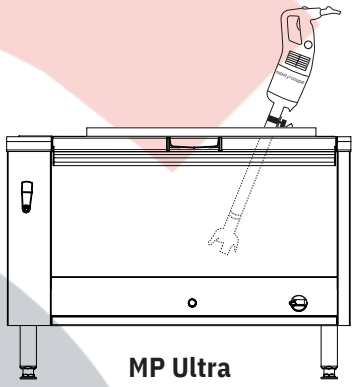

A DESCRIÇÃO COMERCIAL

Para realizar todo o tipo de sopas, caldos, cremes, purés de legumes e mousses de fruta. Especial "Coletividades Uso intensivo".

B DESCRIÇÃO TÉCNICA

Triturador MP 500 Ultra – Monofásico 220V/50/1. Potência 750 Watts – Velocidade 9000 rpm. Lâmina, campânula e tubo integralmente em aço inoxidável, comprimento 500 mm. Sistema "EasyPlug": fio desmontável.

C DESCRIÇÃO TÉCNICA

Potência útil	750 Watts
Dados elétricos	220V/50/1 - 2,1 Amp Ficha fornecida
Velocidade	9000 rpm
Percentagem reciclável	95%
Peso líquido	5,2 kg
Referência	34820LBR

NORMAS CE
EN 12100-1 e 2-2004, EN 60204-1-2006, EN 12853, EN 60529-2000 : IP55 e IP34

E CARACTERÍSTICAS DO PRODUTO

BLOCO DO MOTOR

- Potência 750 Watts.
- Bloco de motor em aço inoxidável com aberturas laterais de ventilação na parte superior, para uma perfeita estanquidade.
- Bloco de motor com ressalto, permitindo o apoio na borda das panelas, para maior conforto de trabalho.
- Velocidade 9500 rpm.
- Princípio de autorregulação da velocidade.
- Sistema patenteado "EasyPlug" para facilitar o serviço pós-vendas, em caso de substituição do fio de alimentação.
- Sistema de enrolamento do fio de alimentação para facilitar a arrumação e otimizar a duração do aparelho.

TUBO E CAMPÂNULA

- Lâmina, campânula e tubo integralmente em aço inoxidável, comprimento 550 mm.
- Pé com campânula e lâmina desmontáveis, dispositivo exclusivo patenteado por Robot-Coupe.
- Campânula com sistema de estanquidade concebido para uma duração do aparelho otimizada.

ACESSÓRIOS INCLUÍDOS

- 1 suporte mural para arrumar o Triturador.
- 1ferramenta para montagem e desmontagem da lâmina.

MP 550 Ultra

F ACESSÓRIOS EM OPÇÃO

- 3suportes de panelas em aço inoxidável reguláveis:
  - Ref. 27363 – para panelas com diâmetros de 330 a 650 mm
  - Ref. 27364 – para panelas com diâmetros de 500 a 1000 mm
  - Ref. 27365 – para panelas com diâmetros de 850 a 1300 mm
- 1suporte de panelas universal:
- Ref. 27358 – para fixar na borda da panela

GF ACCESSORIERSEESR EVNA OPTION
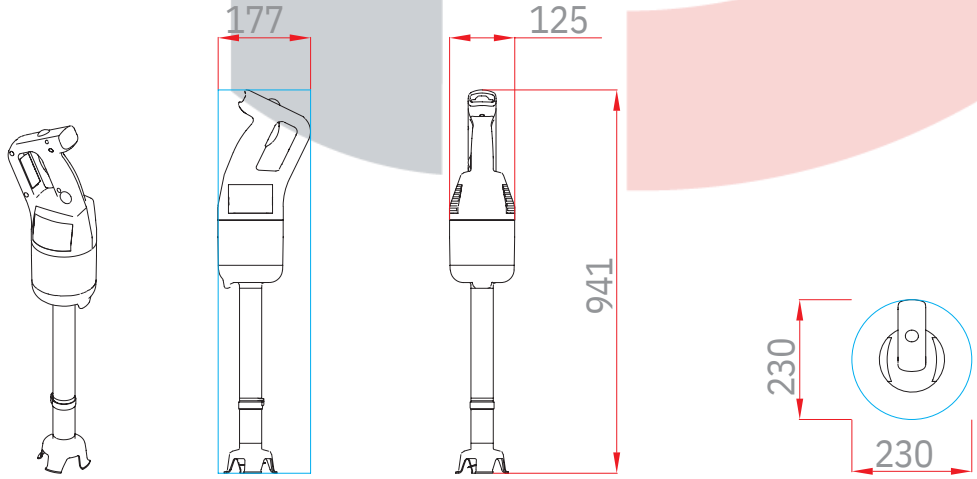
220V/60/1 – fio e ficha fornecidos